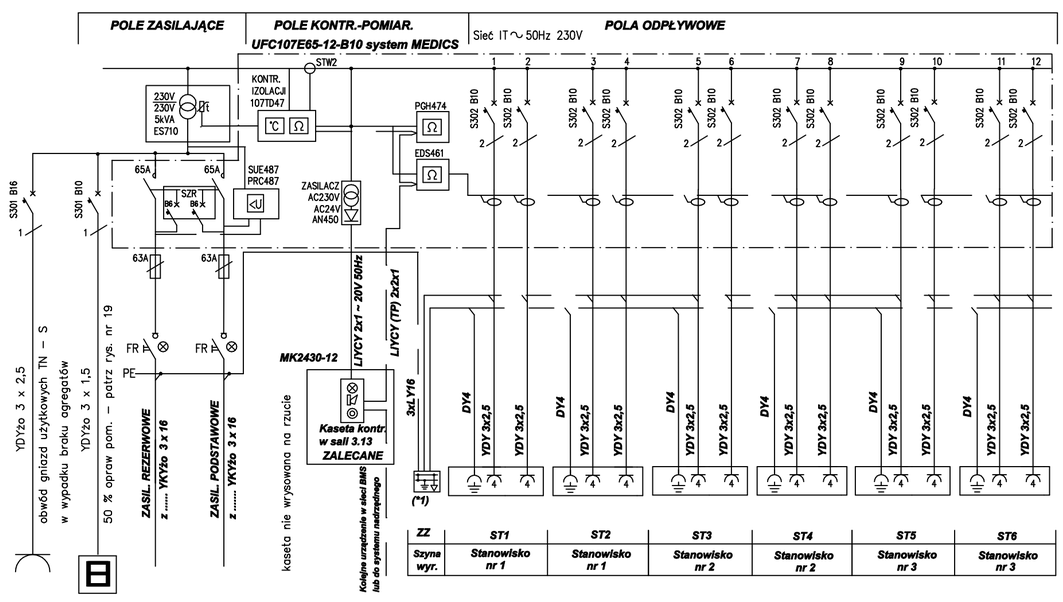

(*1) – Do szyny wyrównawczej przyłączyć masy metalowe nie izolowane od ziemi oraz podłogę półprzewodzącą.
ILOŚĆ STANOWISK USTALIĆ NA ROBOCZO

WAW BIURO PROJEKTOWANIA I REALIZACJI ARCHITEKTURY SP. Z O.O.
UL. CYGANKA 7 87–800 WŁOCŁAWEK
tel./fax 0–54 2313313, e–mail waw7@wp.pl

Dostosowanie Obiektu – Przebudowa, Dobudowa i Nadbudowa Budynków Szpitala Powiatowego w Tucholi
89–500 TUCHOLA, ul. Nowodworska 14–18
Nr ewid. działki 1947/5, 1947/6

INSTALACJE ELEKTRYCZNE

RYSUNEK	3 PIĘTRO–TABLICA IT 3.13–SALA WYBUDZEŃ		
PROJEKTANT	inż. JAN KLOCKOWSKI UPR. W SPEC. INSTALACJE I SIECI ELEKTRYCZNE NR. UAN – NB – 8386 – 5/2/85 Wk		DATA październik 2008
SPRAWDZAJĄCY	mgr inż. KRZYSZTOF HIRSCH UPR. W SPEC. INSTALACJE I SIECI ELEKTRYCZNE NR. UA – NB – 8386 – 5/98/90 Wk		nr rys. 27
			str.
WSPÓŁPRACA	mgr inż. Daniel Bogdziński		SKALA
WSPÓŁPRACA	mgr inż. Michał Kotrysiak		– – –

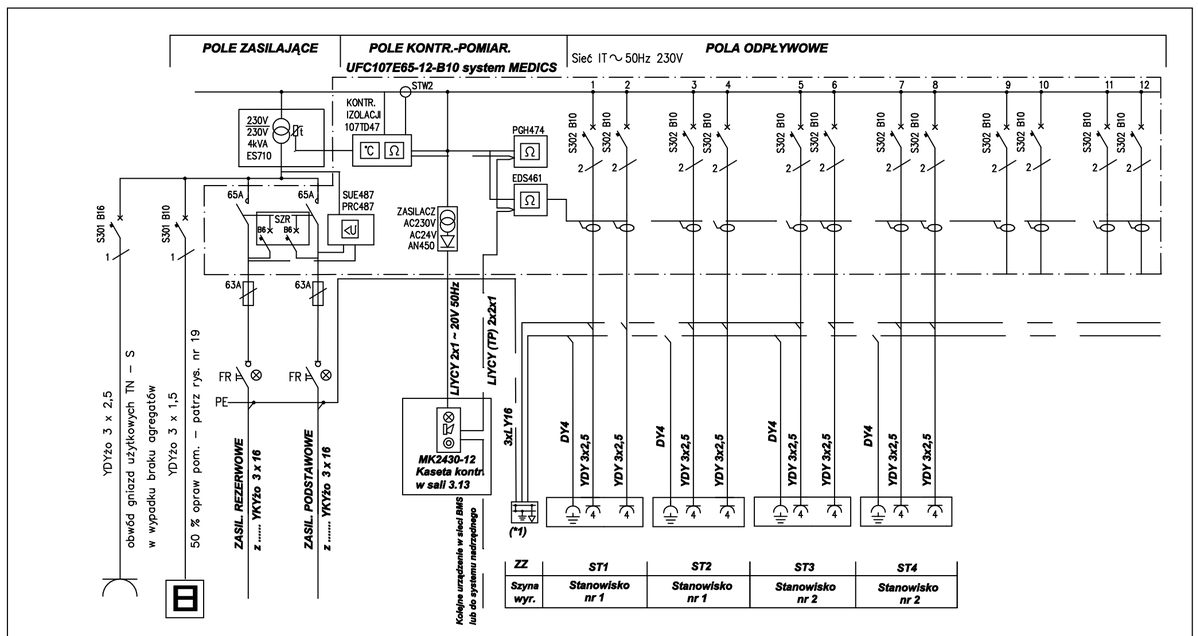

(*1) – Do szyny wyrównawczej przyłączyć masy metalowe nie izolowane od ziemi oraz podłogę półprzewodzącą.
ILOŚĆ STANOWISK USTALIĆ NA ROBOCZO

WAW BIURO PROJEKTOWANIA I REALIZACJI ARCHITEKTURY SP. Z O.O.
UL. CYGANKA 7 87–800 WŁOCŁAWEK
tel./fax 0–54 2313313, e–mail waw7@wp.pl

Dostosowanie Obiektu – Przebudowa, Dobudowa i Nadbudowa Budynków Szpitala Powiatowego w Tucholi
89–500 TUCHOLA, ul. Nowodworska 14–18
Nr ewid. działki 1947/5, 1947/6

INSTALACJE ELEKTRYCZNE

RYSUNEK	3 PIĘTRO–TABLICA IT 3.31 SALA WYBUDZEŃ		
PROJEKTANT	inż. JAN KLOCKOWSKI UPR. W SPEC. INSTALACJE I SIECI ELEKTRYCZNE NR. UAN – NB – 8386 – 5/2/85 Wk		DATA październik 2008
SPRAWDZAJĄCY	mgr inż. KRZYSZTOF HIRSCH UPR. W SPEC. INSTALACJE I SIECI ELEKTRYCZNE NR. UA – NB – 8386 – 5/98/90 Wk		nr rys. 28
			str.
WSPÓŁPRACA	mgr inż. Daniel Bogdziński		SKALA
WSPÓŁPRACA	mgr inż. Michał Kotrysiak		– – –

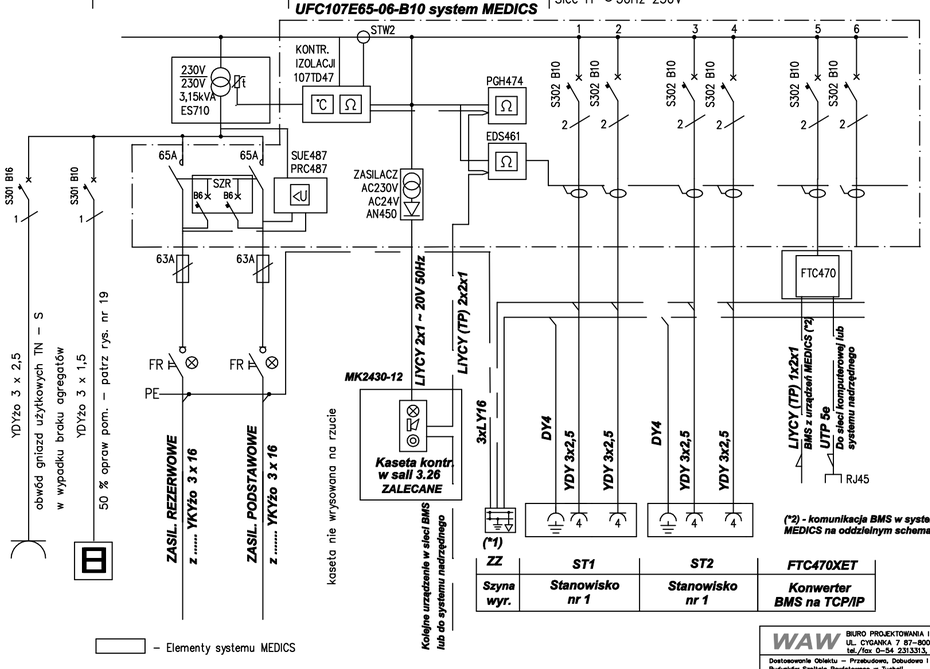

(*1) – Do szyny wyrównawczej przyłączyć masy metalowe nie izolowane od ziemi oraz podłogę półprzewodzącą.
ILOŚĆ STANOWISK USTALIĆ NA ROBOCZO

WAW BIURO PROJEKTOWANIA I REALIZACJI ARCHITEKTURY SP. Z O.O.
UL. CYGANKA 7 87–800 WŁOCŁAWEK
tel./fax 0–54 2313313, e–mail waw7@wp.pl

Dostosowanie Obiektu – Przebudowa, Dobudowa i Nadbudowa Budynków Szpitala Powiatowego w Tucholi
89–500 TUCHOLA, ul. Nowodworska 14–18
Nr ewid. działki 1947/5, 1947/6

INSTALACJE ELEKTRYCZNE

RYSUNEK	3 PIĘTRO–TABLICA IT 3.26–IZOLATKA INTEN. TERAPII		
PROJEKTANT	inż. JAN KLOCKOWSKI UPR. W SPEC. INSTALACJE I SIECI ELEKTRYCZNE NR. UAN – NB – 8386 – 5/2/85 Wk		DATA październik 2008
SPRAWDZAJĄCY	mgr inż. KRZYSZTOF HIRSCH UPR. W SPEC. INSTALACJE I SIECI ELEKTRYCZNE NR. UA – NB – 8386 – 5/98/90 Wk		nr rys. 29
			str.
WSPÓŁPRACA	mgr inż. Daniel Bogdziński		SKALA
WSPÓŁPRACA	mgr inż. Michał Kotrysiak		– – –

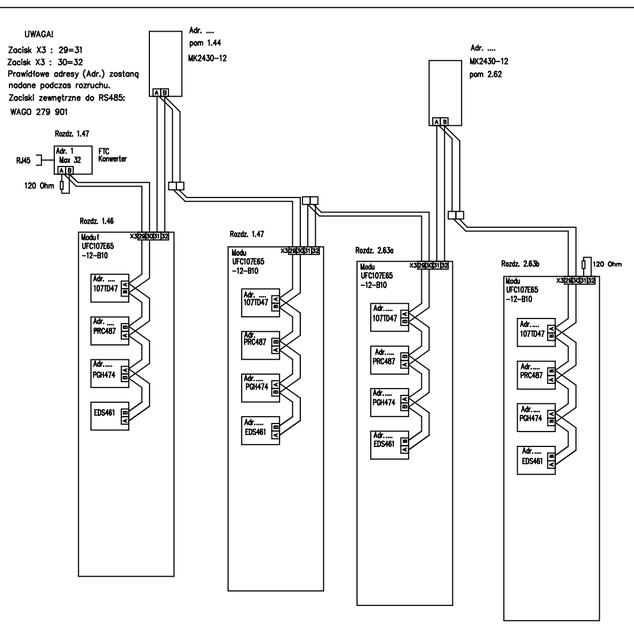

WAW BIURO PROJEKTOWANIA I REALIZACJI ARCHITEKTURY SP. Z O.O.
UL. CYGANKA 7 87–800 WŁOCŁAWEK
tel./fax 0–54 2313313, e–mail waw7@wp.pl

Dostosowanie Obiektu – Przebudowa, Dobudowa i Nadbudowa Budynków Szpitala Powiatowego w Tucholi
89–500 TUCHOLA, ul. Nowodworska 14–18
Nr ewid. działki 1947/5, 1947/6

INSTALACJE ELEKTRYCZNE

RYSUNEK	KOMUNIKACJA BMS – I, II PIETRO		
PROJEKTANT	inż. JAN KLOCKOWSKI UPR. W SPEC. INSTALACJE I SIECI ELEKTRYCZNE NR. UAN – NB – 8386 – 5/2/85 Wk		DATA październik 2008
SPRAWDZAJĄCY	mgr inż. KRZYSZTOF HIRSCH UPR. W SPEC. INSTALACJE I SIECI ELEKTRYCZNE NR. UA – NB – 8386 – 5/98/90 Wk		nr rys. 30
			str.
WSPÓŁPRACA	mgr inż. Daniel Bogdziński		SKALA
WSPÓŁPRACA	mgr inż. Michał Kotrysiak		– – –

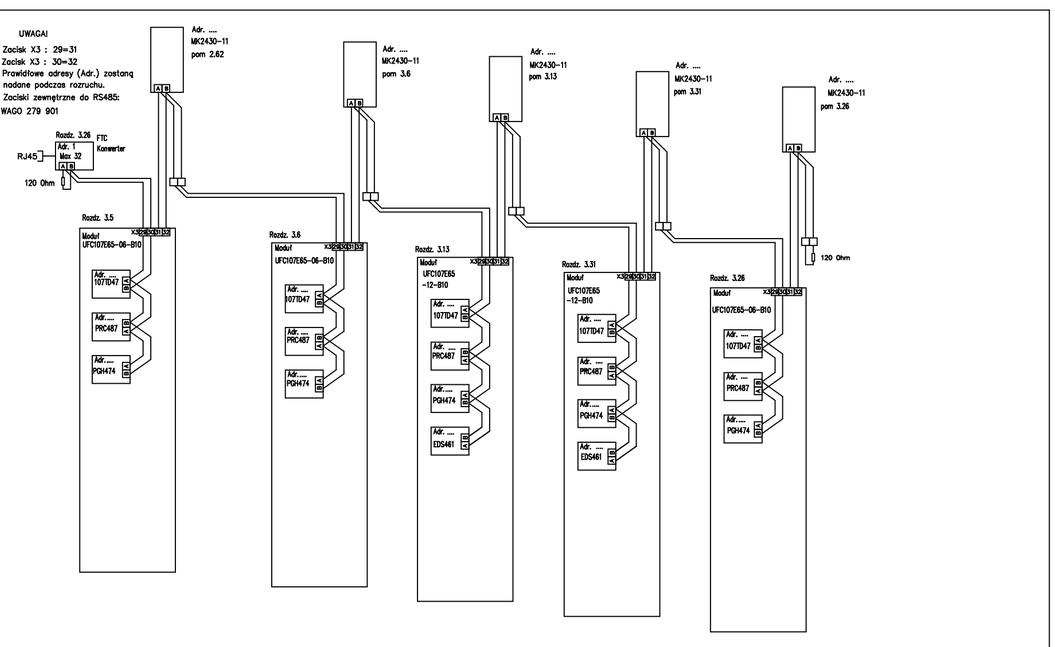

WAW BIURO PROJEKTOWANIA I REALIZACJI ARCHITEKTURY SP. Z O.O.
UL. CYGANKA 7 87–800 WŁOCŁAWEK
tel./fax 0–54 2313313, e–mail waw7@wp.pl

Dostosowanie Obiektu – Przebudowa, Dobudowa i Nadbudowa Budynków Szpitala Powiatowego w Tucholi
89–500 TUCHOLA, ul. Nowodworska 14–18
Nr ewid. działki 1947/5, 1947/6

INSTALACJE ELEKTRYCZNE

RYSUNEK	KOMUNIKACJA BMS – II PIETRO		
PROJEKTANT	inż. JAN KLOCKOWSKI UPR. W SPEC. INSTALACJE I SIECI ELEKTRYCZNE NR. UAN – NB – 8386 – 5/2/85 Wk		DATA październik 2008
SPRAWDZAJĄCY	mgr inż. KRZYSZTOF HIRSCH UPR. W SPEC. INSTALACJE I SIECI ELEKTRYCZNE NR. UA – NB – 8386 – 5/98/90 Wk		nr rys. 31
			str.
WSPÓŁPRACA	mgr inż. Daniel Bogdziński		SKALA
WSPÓŁPRACA	mgr inż. Michał Kotrysiak		– – –