ROZWINIĘCIE OGRODZENIA - ODCINEK KJH 1:100

WIDOK OD STRONY ZEWNĘTRZNEJ

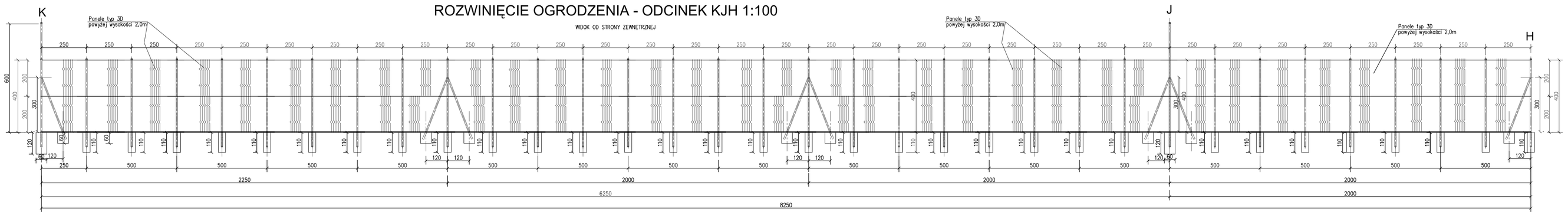

OGRODZENIE PODLUŻNE – PANELOWE

OGRODZENIE - ODCINEK BC 1:100

WIDOK OD STRONY ZEWNĘTRZNEJ

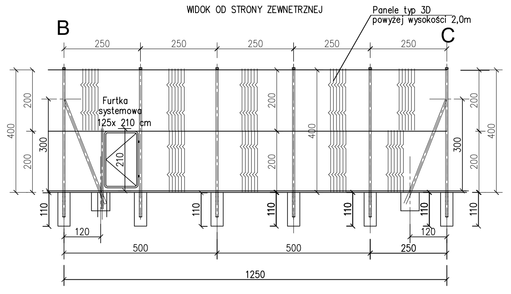

ROZWINIĘCIE OGRODZENIA - ODCINEK GFE 1:100

WIDOK OD STRONY ZEWNĘTRZNEJ

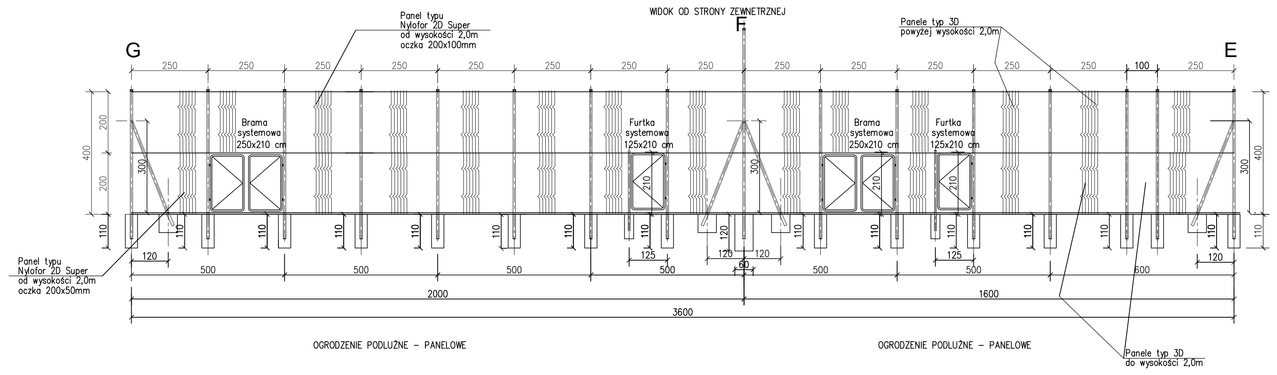

OGRODZENIE PODLUŻNE – PANELOWE

OGRODZENIE PODLUŻNE – PANELOWE

UWAGI!

1. Na ogrodzenie boków podłużnych przyjęto ogrodzenie panelowe typu 3D. Wymiar paneli 2500x2050mm
2. Jedna furtka o szer. 125 cm i jedna brama o szer. 250cm
3. Słupy główne co 2,5m z rur kwadratowych 80x80x3.
   Słupy podporowe (zastrzały) z rur kwadratowych 80x80x3.
4. Pozostałe szczegóły wg opisu technicznego.

PAMAR PROJEKT	PAMAR-PROJEKT-JACEK GRUBA Projektowanie, nadzór, doradztwo ul.Kukułcza 3, 84-241 Bruss	TEMAT: BUDOWA BOISK SPORTOWYCH W RAMACH PROGRAMU ORLIK 2012	
NAZWA RYSUNKU:	OGRODZENIE BOISKA - ODCINKI: BC, KJH i GFE		SKALA: 1:100
ADRES:	Tuchola, ul.Pocztowa 8a, dz.nr 1389/1		NR RYS. B-10
INWESTOR:	POWIAT TUCHOLSKI		
BRANŻA:	BUDOWLANA	DATA: 04.06.2008	
PROJEKTANT:	mgr inż. Jacek Gruba nr upr. bud. UAN-KZ-7210/271/89		
SPRAWDZAJĄCY:	mgr inż. Henryka Gruba nr upr. bud. GP-KZ-7342/410/94		